COMPLETAMENTO POLO SICUREZZA IN VIA NERUDA - VIA UNGARETTI

AI SENSI ART. 1 COMMA 2 LETT. A) LEGGE 120/2020

committente:
Città di Castel Maggiore
3° Settore LL.PP. e Ambiente
Servizio Lavori Pubblici
lavori.pubblici@comune.castel-maggiore.bo.it

R.U.P.
Geom. Lucia Campana

progettisti in RTP:
mandataria

SGLAB s.r.l.
via magenta 9
40128 bologna BO
051373013
staff@sglab.it
www.sglab.it
commessa: 3370

coordinamento generale:
ing. Giovanni Stagni

direttore tecnico:
ing. Andrea Sereni

progetto e DL:
ing. Giovanni Stagni

mandanti

STUDIO AZ S.r.l.
via Mattei 88/b - Bologna

progetto e DL impianti elettrici:
Per. Ind. Loris Amaduzzi

TEKIS - Ilir Shehu
via Dei Giardini 11 - Bologna

progetto e DL impianti meccanici:
Ing. Ilir Shehu

PROGETTO ESECUTIVO

titolo: **PROGETTO IMPIANTI ELETTRICI**
Raccolta particolari di dettaglio

scala: -

data: aprile 2021

file: IE01-09 - Progetto Impianti Elettrici.dwg

IE-20

QUOTE DI INSTALLAZIONE APPARECCHIATURE

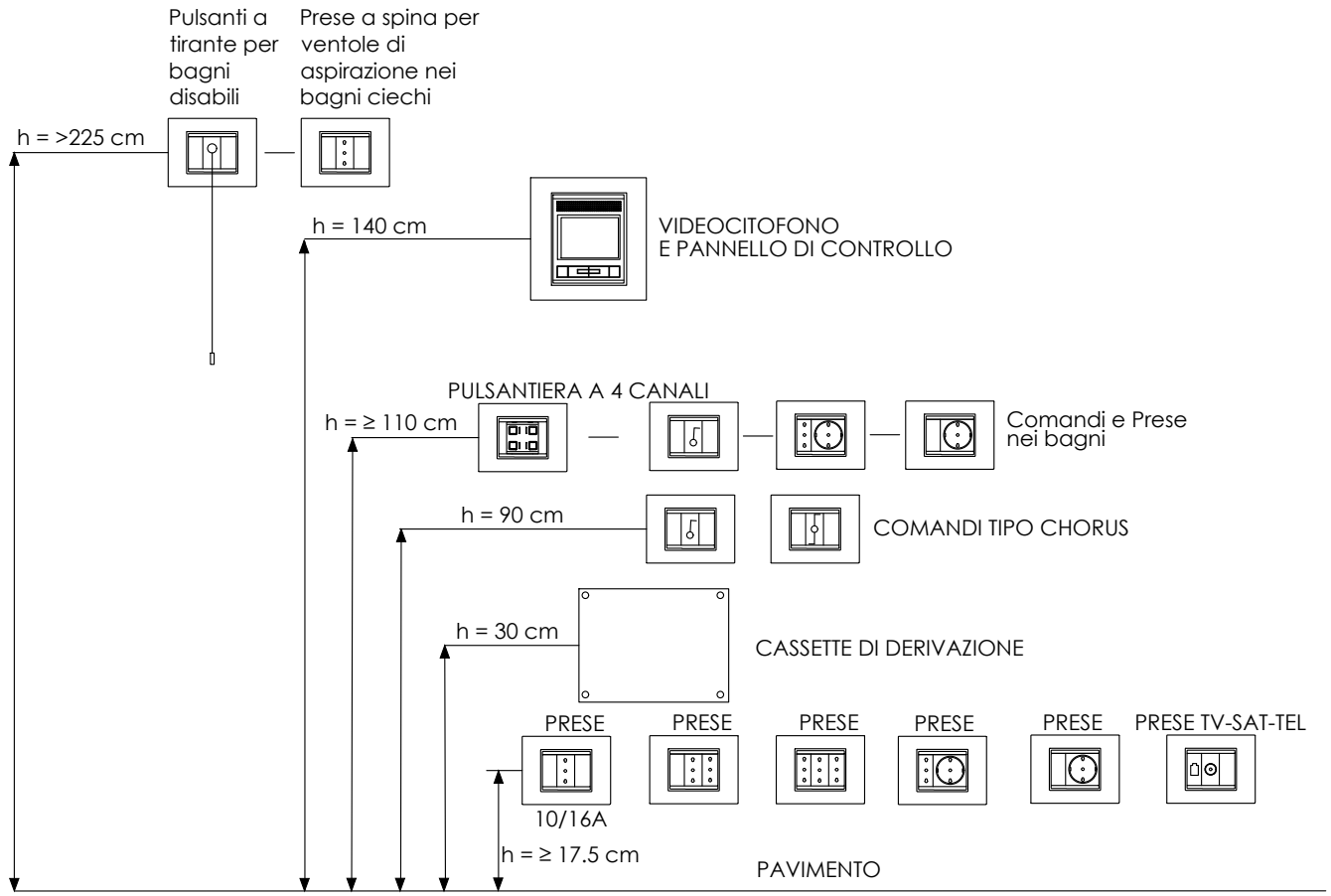

				IMPIANTO	TITOLO Barriere architettoniche		DISEGNATORE	N. DIS. PARTICOLARI.DWG N. ARCH.	FOGLIO	SEGUE
REV.	MODIFICA	DATA	FIRMA	SERVIZIO TECNICO PATRIMONIALE	SCHEMA PARTICOLARI COSTRUTTIVI	RIF. CLIENTE	FIRMA	DATA SCALA	TOT. FOGLI	

DISPOSIZIONE APPARECCHIATURE ELETTRICHE AI FINI DELL'ELIMINAZIONE DELLE BARRIERE ARCHITETTONICHE

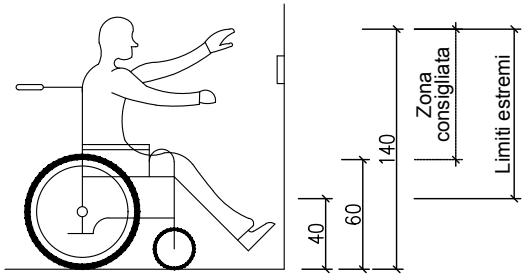

A) Altezza campanelli e pulsanti di comando

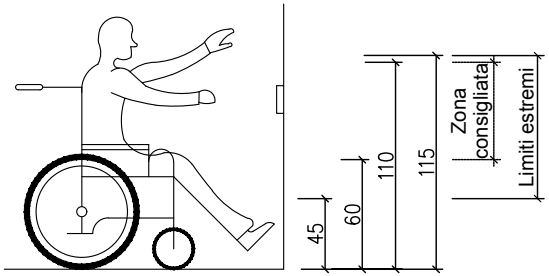

B) Altezza prese energia, TV

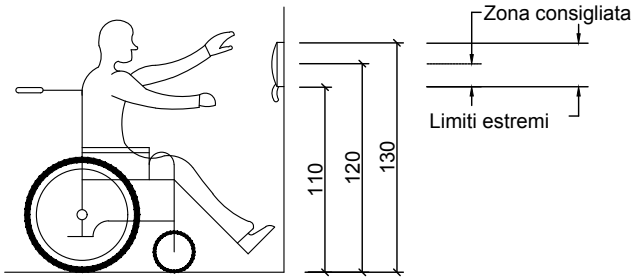

C) Altezza citofono

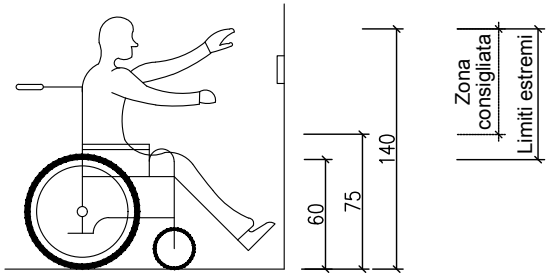

D) Altezza interruttori, quadri elettrici

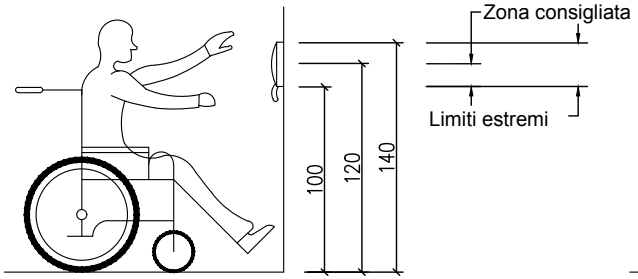

E) Altezza telefono

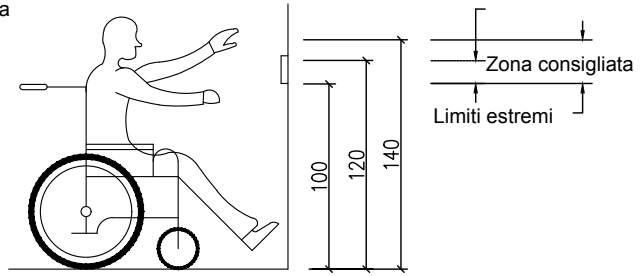

F) Altezza pulsanti ascensori

N.B. QUOTE ESPRESSE IN CENTIMETRI

REV.	MODIFICA	DATA	FIRMA	IMPIANTO SERVIZIO TECNICO PATRIMONIALE	TITOLO Barriere architettoniche		DISEGNATORE	N. DIS. PARTICOLARI.DWG N. ARCH.	FOGLIO	SEGUE
					SCHEMA PARTICOLARI COSTRUTTIVI	RIF. CLIENTE	FIRMA	DATA SCALA	TOT. FOGLI	

RIPRISTINO DELLA RESISTENZA AL FUOCO DI UNA PARETE DEL COMPARTIMENTO ANTINCENDIO ATTRAVERSATA DA UN TUBO PROTETTIVO

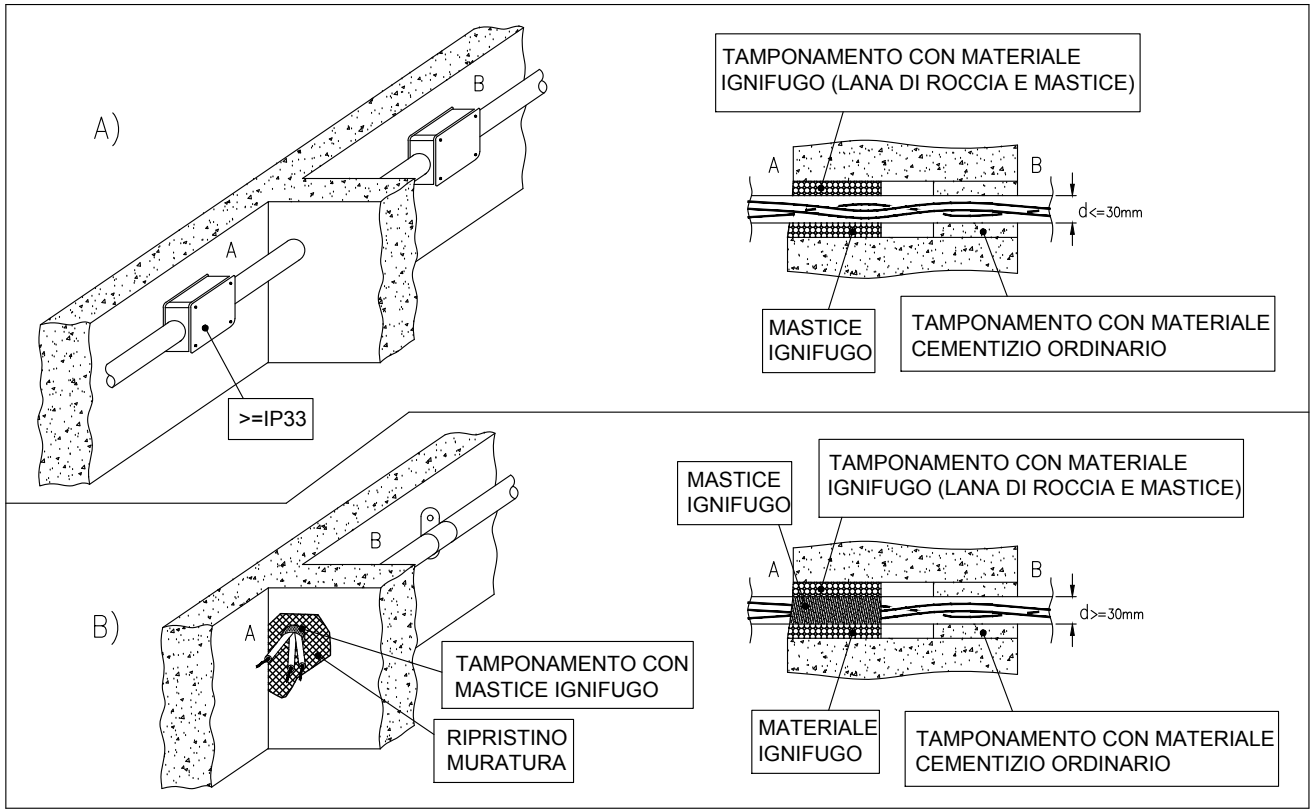

A) OTTURAZIONE DEL FORO NEL MURO. NON E' NECESSARIO OTTURARE IL TUBO PROTETTIVO SE E' CONFORME ALLA NORMA CEI 23-25 O 23-29, HA DIAMETRO INTERNO <= 30mm, HA GRADO DI PROTEZIONE ALMENO IP33 INCLUSA LA SUA ESTREMITA' SE PENETRA IN UN AMBIENTE CHIUSO.
B) OTTURAZIONE DEL FORO NEL MURO E DELL'INTERNO DEL TUBO CON MASTICE IGNIFUGO

REV.	MODIFICA	DATA	FIRMA	IMPIANTO	TITOLO	DISEGNATORE	N. DIS. PARTICOLARI.DWG	FOGLIO	SEGUE
					Compartimentazioni tubazioni		N. ARCH.		
					SCHEMA	RIF. CLIENTE	FIRMA	DATA	TOT. FOGLI
				SERVIZIO TECNICO PATRIMONIALE	PARTICOLARI COSTRUTTIVI			SCALA	

PARTICOLARE RIEMPIMENTO CONDUTTURE ELETTRICHE

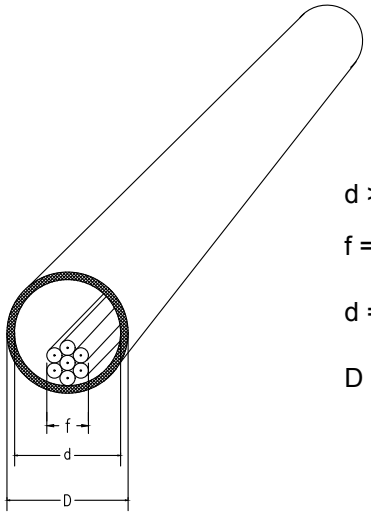

d > 1.3 f

f = diametro circoscritto al fascio di cavi

d = diametro interno del tubo

D = grandezza del tubo

COLORE CONSIGLIATO GUAINE INCASSO	
Elettrico - Automazione domestica	Nero
Telefono - TV - Trasmissione dati	Verde
(Video)citofono - Audio/video (Hi-Fi)	Blu
Antintrusione, soccorso e allarmi tecnici	Marrone

a) Il diametro interno del tubo deve essere almeno 1.3 volte il diametro circoscritto al fascio di cavi

REV.	MODIFICA	DATA	FIRMA	IMPIANTO	TITOLO		DISEGNATORE	N. DIS. PARTICOLARI.DWG	FOGLIO	SEGUE
					Riempimento condutture			N. ARCH.		
					SCHEMA	RIF. CLIENTE	FIRMA	DATA	TOT. FOGLI	
				SERVIZIO TECNICO PATRIMONIALE	PARTICOLARI COSTRUTTIVI			SCALA		

PARTICOLARE COLLEGAMENTO DI TERRA
POZZETTO CON DISPERSORE

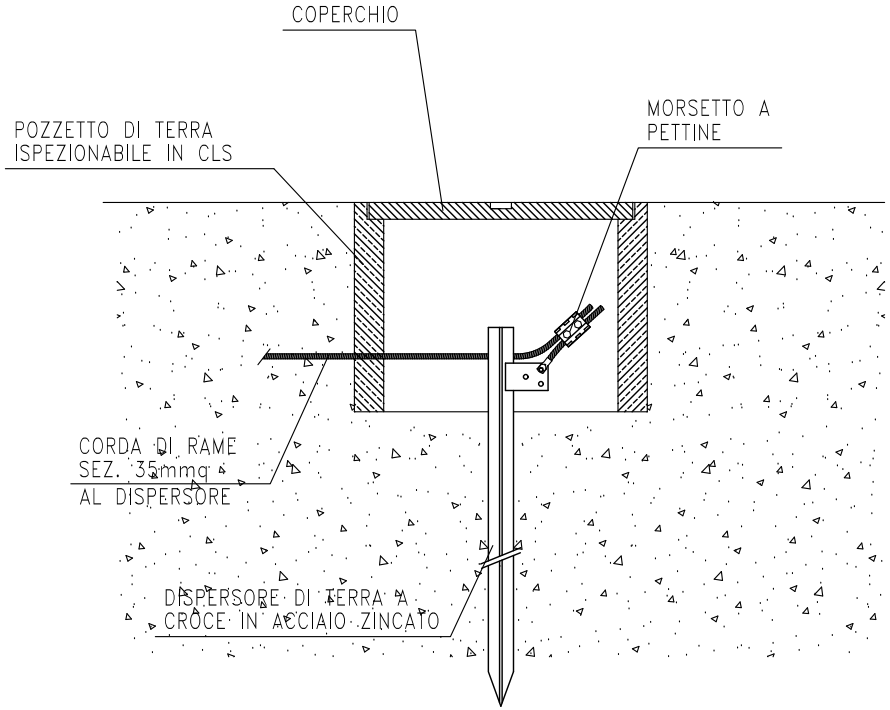

				IMPIANTO	TITOLO Riempimento condutture		DISEGNATORE	N. DIS. PARTICOLARI.DWG N. ARCH.	FOGLIO	SEGUE
REV.	MODIFICA	DATA	FIRMA	SERVIZIO TECNICO PATRIMONIALE	SCHEMA PARTICOLARI COSTRUTTIVI	RIF. CLIENTE	FIRMA	DATA SCALA	TOT. FOGLI	

PARTICOLARE COLLEGAMENTO SULLA CORDA DI RAME PASSANTE

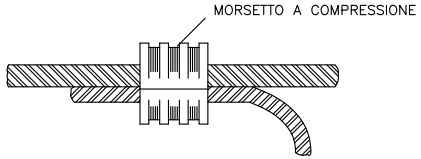

PARTICOLARE COLLEGAMENTO EQUIPOTENZIALE SULLE TUBAZIONI METALLICHE

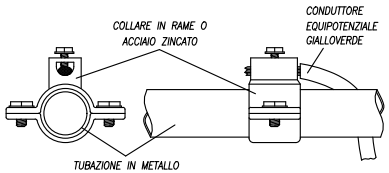

PARTICOLARE COLLEGAMENTO FERRI DI PLATEA

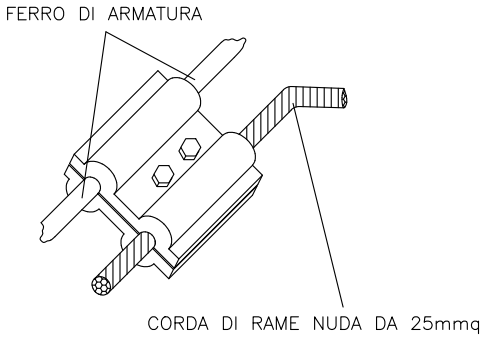

PARTICOLARE COLLEGAMENTO COLONNE ALL'IMPIANTO DI TERRA

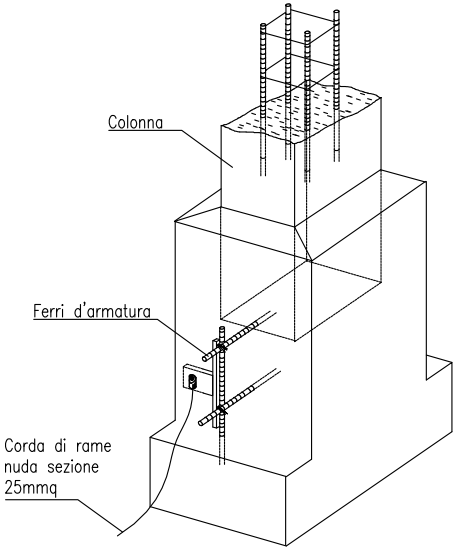

				IMPIANTO	TITOLO Riempimento condutture		DISEGNATORE	N. DIS. PARTICOLARI.DWG N. ARCH.	FOGLIO	SEGUE
REV.	MODIFICA	DATA	FIRMA	SERVIZIO TECNICO PATRIMONIALE	SCHEMA PARTICOLARI COSTRUTTIVI	RIF. CLIENTE	FIRMA	DATA SCALA	TOT. FOGLI	

PARTICOLARE
SEZIONE CAVIDOTTO

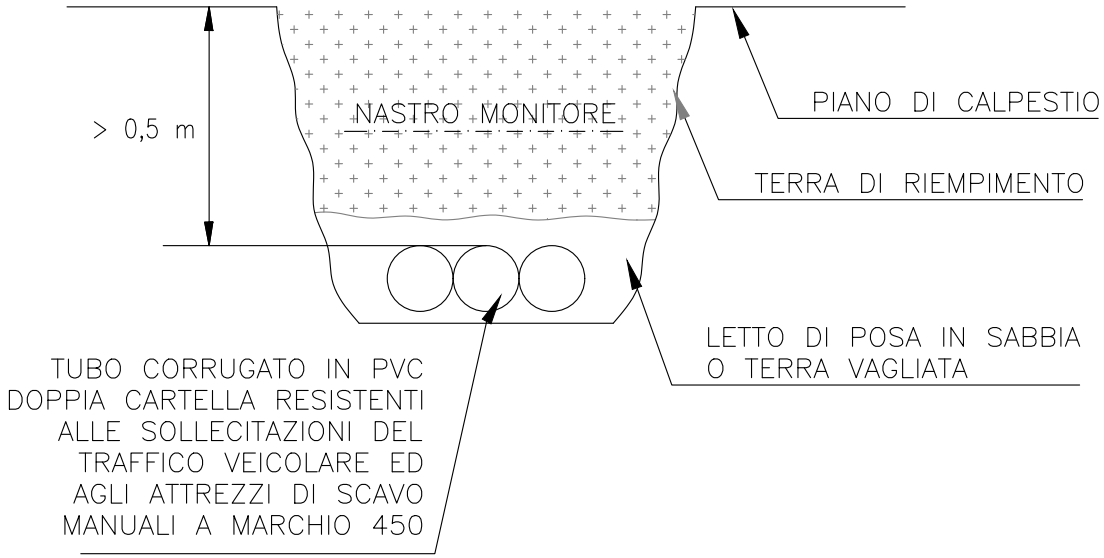

REV.	MODIFICA	DATA	FIRMA	IMPIANTO	TITOLO		DISEGNATORE	N. DIS. PARTICOLARI.DWG	FOGLIO	SEGUE
					Riempimento condutture			N. ARCH.		
				SERVIZIO TECNICO PATRIMONIALE	SCHEMA	RIF. CLIENTE	FIRMA	DATA	TOT. FOGLI	
					PARTICOLARI COSTRUTTIVI			SCALA		

LEGENDA			
POS.	DESCRIZIONE	DIMENSIONI	MATERIALI
1	Rilevatore automatico di incendio	50x90mm	ABS
2	Base per rilevatore controsoffitto	22x90mm	ABS
3	Scatola di derivazione (in alternativa)	100x100x56mm	–
4	Raccordo tubo–scatola	–	–
5	Supporto di fissaggio tubo	–	–
6	Tubazione	–	–
7	Adattatore per controsoffitto	55x120mm	ABS
8	Tubo corrugato	–	–
9	Adattatore per tubazione a vista	47x110mm	ABS

INSTALLAZIONE A SOFFITTO
CON IMPIANTO SOTTOTRACCIA

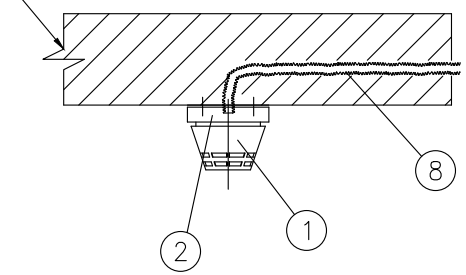

INSTALLAZIONE A SOFFITTO
CON IMPIANTO A VISTA

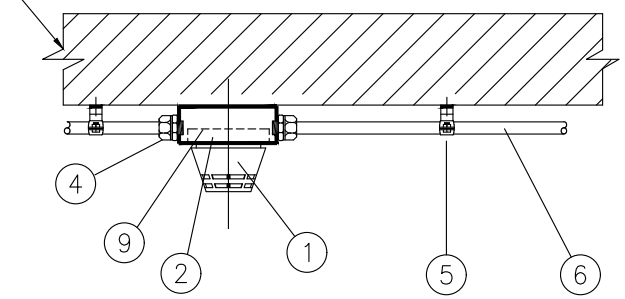

REV.	MODIFICA	DATA	FIRMA	IMPIANTO SERVIZIO TECNICO PATRIMONIALE	TITOLO Rivelazione incendi – Installazione rivelatori	DISEGNATORE	N. DIS. PARTICOLARI.DWG N. ARCH.	FOGLIO	SEGUE
					SCHEMA PARTICOLARI COSTRUTTIVI RIF. CLIENTE	FIRMA	DATA SCALA	TOT. FOGLI	

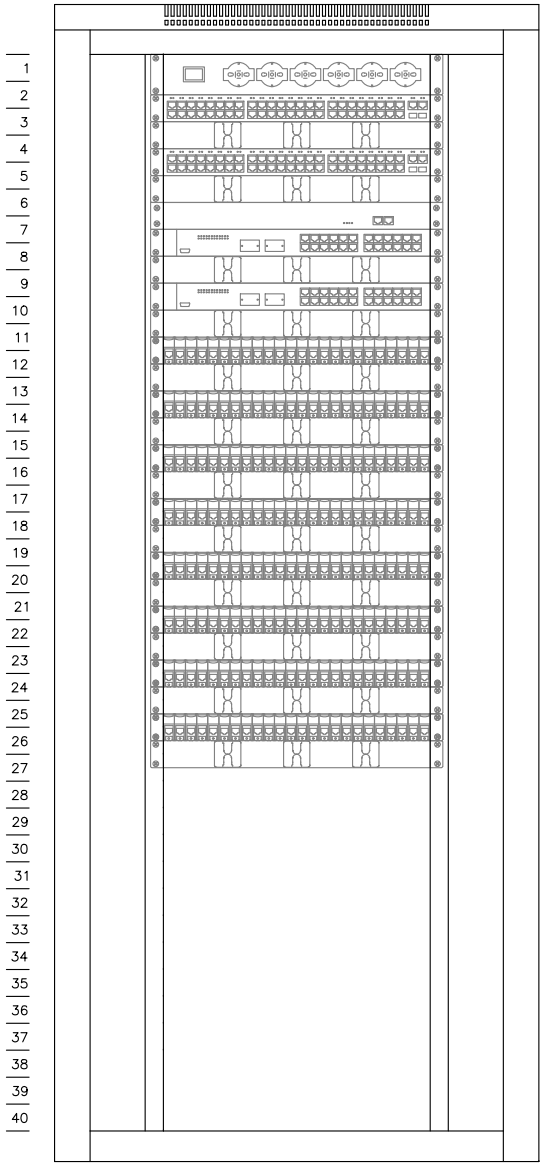

PANNELLO 6 PR. 220V UNIV. E INT.LUM.

PARTE ATTIVA 50p RJ45
PANNELLO GUIDACAVI
PARTE ATTIVA 50p RJ45
PANNELLO GUIDACAVI
ROUTER
PARTE ATTIVA 24p RJ45
PANNELLO GUIDACAVI
PARTE ATTIVA 24p RJ45
PANNELLO GUIDACAVI
PATCH PANEL MULTIPLUS 24 RJ45
PANNELLO GUIDACAVI
PATCH PANEL MULTIPLUS 24 RJ45
PANNELLO GUIDACAVI
PATCH PANEL MULTIPLUS 24 RJ45
PANNELLO GUIDACAVI
PATCH PANEL MULTIPLUS 24 RJ45
PANNELLO GUIDACAVI
PATCH PANEL MULTIPLUS 24 RJ45
PANNELLO GUIDACAVI
PATCH PANEL MULTIPLUS 24 RJ45
PANNELLO GUIDACAVI
PATCH PANEL MULTIPLUS 24 RJ45
PANNELLO GUIDACAVI

REV.	MODIFICA	DATA	FIRMA	IMPIANTO	TITOLO	DISEGNATORE	N. DIS. PARTICOLARI.DWG	FOGLIO	SEGUE
					Cablaggio strutturato – Quadro rack		N. ARCH.		
				SERVIZIO TECNICO PATRIMONIALE	SCHEMA / RIF. CLIENTE	FIRMA	DATA	TOT. FOGLI	
					PARTICOLARI COSTRUTTIVI		SCALA		

PRESA RJ45

A CONNETTORIZZAZIONE RAPIDA SENZA ATTREZZO,
INSTALLABILE SIA SU PATCH-PANEL CHE AL POSTO LAVORO

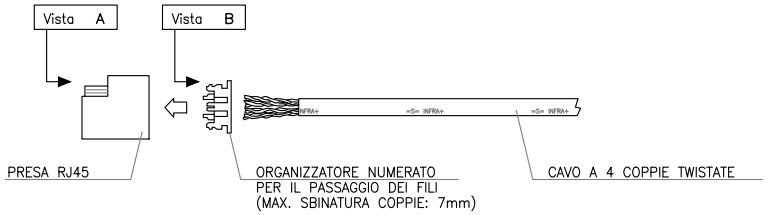

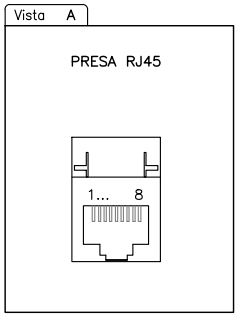

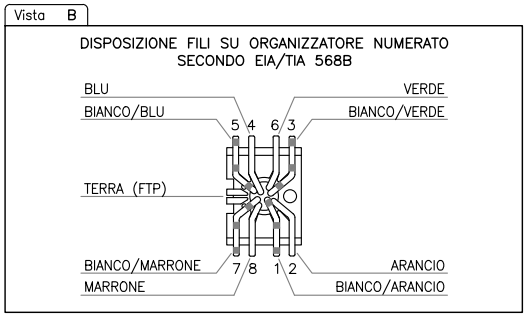

				IMPIANTO	TITOLO Cablaggio strutturato – presa RJ45		DISEGNATORE	N. DIS. PARTICOLARI.DWG N. ARCH.	FOGLIO / SEGUE
REV.	MODIFICA	DATA	FIRMA	SERVIZIO TECNICO PATRIMONIALE	SCHEMA PARTICOLARI COSTRUTTIVI	RIF. CLIENTE	FIRMA	DATA SCALA	TOT. FOGLI

PARTICOLARE
PATCH-PANEL 19" 1U 24 MODULI
EQUIPAGGIATO CON PRESE RJ45

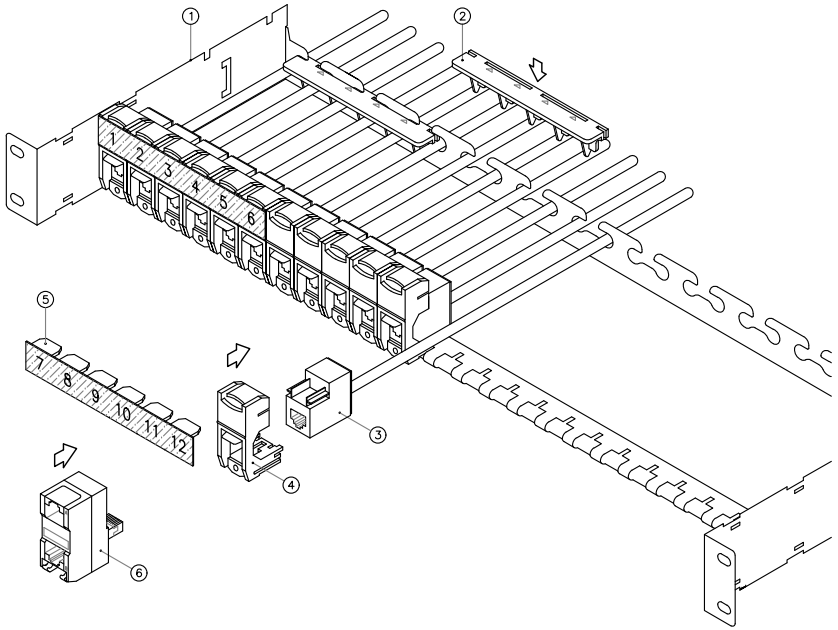

① **PATCH-PANEL 19" 1U 24 MODULI UNIVERSALE**
PER INSTALLAZIONE ANCHE MISTA DI:
- PRESE RJ45 Cat. 5e-6 (1 presa = 1 modulo)
- PRESE MiniC Cat. 7 (4 prese = 6 moduli)
- ELEMENTI 12 PRESE RJ45 Cat. 3 TELEFONICHE (12 prese = 6 moduli)
- CASSETTINI OTTICI ST-SC-MTRJ

DI TIPO ARRETRATO E CON ACCESSO FRONTALE AI MODULI INSTALLATI.

② ACCESSORIO PER AMMARRAGGIO CAVI

③ **PRESA RJ45**
A MASSIMA SBINATURA COPPIE CONSENTITA DI 7mm

④ **SUPPORTO 1 MODULO RJ45**
PER PRESE RJ45 CAT. 5e, 6 - UTP E FTP.
COLORE NERO, BLU, GIALLO, VERDE, ROSSO O BIANCO.
DOTATO DI SPORTELLO TRASPARENTE DI PROTEZIONE E DADO PER FISSAGGIO DUPLICATORI DI LINEA.

⑤ PORTAETICHETTE

⑥ **DUPLICATORE DI LINEA**
INSTALLAZIONE SU PATCH-PANEL E POSTO LAVORO PER SDOPPIAMENTO PRESA RJ45 (DI EVENTUALE FUTURA INSTALLAZIONE).
FORNIBILE NELLE VERSIONI:
- 2 PRESE DATI HALF-DUPLEX 2cp
- 2 PRESE TELEFONICHE 2cp (ANALOGICHE O ISDN)
- 1 PRESA DATI E 1 PRESA TELEFONICA

REV.	MODIFICA	DATA	FIRMA	IMPIANTO	TITOLO	DISEGNATORE	N. DIS. PARTICOLARI.DWG	FOGLIO	SEGUE
					Cablaggio strutturato - Pannello permutazione		N. ARCH.		
				SERVIZIO TECNICO PATRIMONIALE	SCHEMA / RIF. CLIENTE	FIRMA	DATA	TOT. FOGLI	
					PARTICOLARI COSTRUTTIVI		SCALA		